Klober industries

MODULI SOLARI BIG FLOW

made in italy

SOLARE
TERMICO

SCHEDA TECNICA

MODULO SOLARE BIG FLOW

Kloben industries

MODULO SOLARE BIG FLOW AE

Codice	Descrizione
100011208	Modulo solare Big Flow 30-120 AE
100011209	Modulo solare Big Flow Gemellare 30-120 AE

- CIRCOLATORE SOLARE EEI<0.2
- GESTIONE GRANDI IMPIANTI SOLARI
- REGOLATORE DI PORTATA 30-120 L/MIN
- COMPLETAMENTE MONTATO E COLLAUDATO
- GRUPPO DI SICUREZZA 6 BAR ISPESL
- VERSIONE GEMELLARE PER SCAMBIO MOTORI

Modulo per la gestione di grandi impianti solari fornito preassemblato e pronto per l'installazione (il circolatore viene fornito separatamente)

› Misuratore regolatore di portata (30-120 l/min)
› Circolatore Wilo Stratos 40/1-12, nella versione gemellare è montato lo stesso tipo di circolatore solo avente doppia gireante
› Valvole a sfera per intercettazione circolatore
› Valvola di non ritorno flangiata
› Gruppo con manometro 0-10 bar, collegamento per vaso d'espansione e valvola di sicurezza solare ISPESL 6 Bar

RUBINETTO DI SCARICO DA REALIZZARE A MONTE DEL MODULO SOLARE
ATTACCHI DI CARICO IMPIANTO DA PREVEDERE E REALIZZARE IN CENTRALE O IN QUOTA

Elemento	Descrizione
CIRCOLATORE	Ghisa
VALVOLE E RACCORDI	Ottone
MISURATORE E REGOLATORE DI PORTATA	Ottone

CE

Dimensioni e ingombri

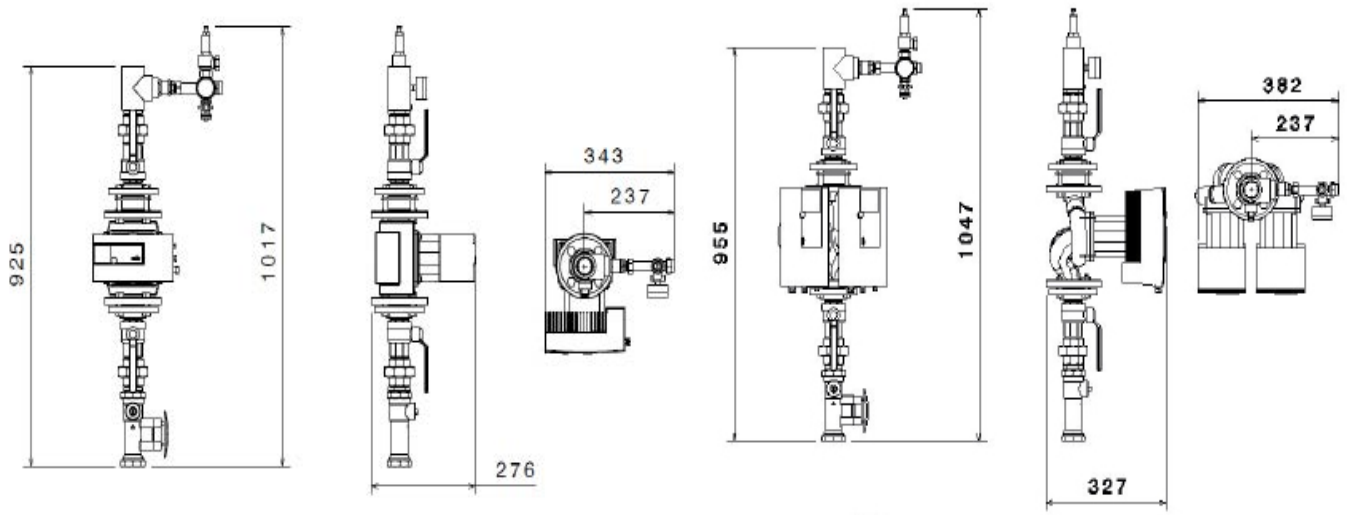

SCHEDA TECNICA

MODULO SOLARE BIG FLOW

Attacchi

Attacchi stazione solare	1 ½"' F
Attacchi gruppo sicurezza	3/4" M

Caratteristiche tecniche circolatore

Produttore	Wilo
Circolatore	STARTOS 40/1-12
Alimentazione	230 V / 50 Hz monofase
Potenza massima assorbita	450 W
Corrente massima assorbita	1.37 A
Classe di protezione	IPX4D
Temperatura	110 °C
Massima pressione	10 bar
Massima prevalenza	12 m_{H2O}

Curva caratteristica circolatore

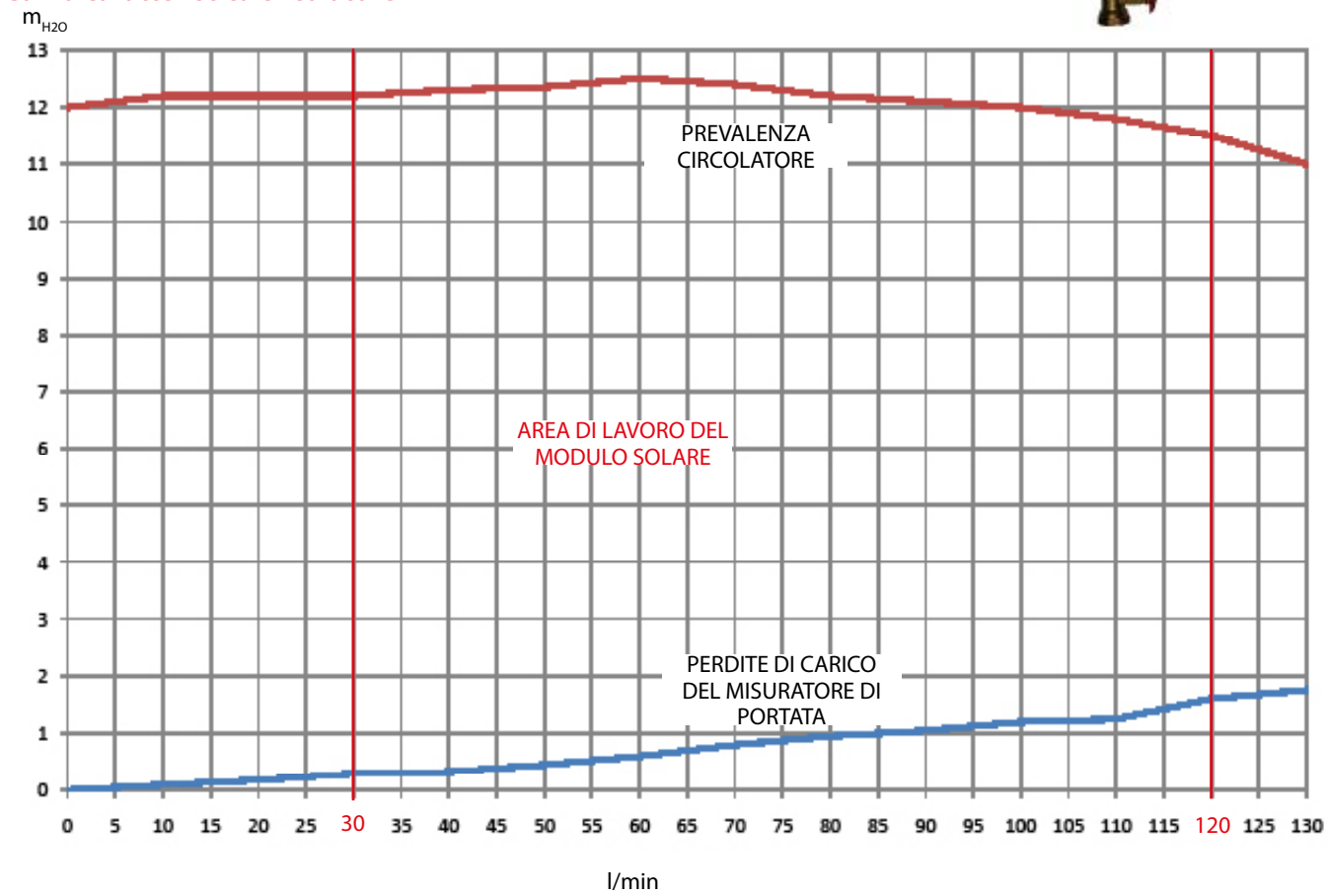

MODULO COMANDO ANALOGICO 0-10 V

Codice	Descrizione
100010979	Modulo comando analogico 0-10 V

Modulo per il comando esterno 0-10 V e per la segnalazione degli stati di esercizio del circolatore presente su Modulo solare Big Flow AE 30-120.
Possibilità di regolazione a distanza del valore di consegna:
- con regolazione della pressione differenziale attiva, il modulo di comando regola il circolatore modulando la pressione agendo su tensione 0-10 V;
- con regolazione della velocità attiva, il modulo di comando regola il circolatore facendolo funzionare come attuatore ad un numero di giri costante impostato mediante tensione 0-10 V.

Testo di capitolato

Modulo solare BIG FLOW 30-120 è un modulo per la gestione di impianti solari grandi dimensioni.
Completa di pompa di circolazione ad alta efficienza, valvola di sicurezza ISPESL, valvola di non ritorno, manometro, rubinetto sul gruppo di sicurezza per carico impianto, regolatore e misuratore di portata da 30 a 120 l/min e pompa flangiata con corpo dotato di isolamento termico in EPP.
Rubinetto di scarico non previsto sulla stazione, da installare nell'impianto.
Controllo a distanza mediante modulo di comando analogico 0-10 V da ordinarsi a parte.

Caratteristiche tecniche:
- Circolatore: WILO STRATOS 40/1-12;
- Campo di misurazione: da 30 a 120 l/min;
- Prevalenza massima: 12 m.c.a.
- Temperatura minima d'esercizio: - 20°C;
- Temperatura massima d'esercizio: + 110°C (6 bar) / + 100°C (10 bar);
- Temperatura massima ambiente: + 40°C;
- Attacchi: 1 ½";
- Alimentazione: 230 V - 1 Ph - 50 Hz;
- Potenza massima: 12 - 450 W;
- Corrente massima assorbita:0,22 - 1,37 A;
- Classe di protezione: IP X4D;
- Indice di efficienza energetica (EEI): <0,2
- Valvola sicurezza solare 6 Bar 3/4" ISPESL
- Valvola di non ritorno in acciaio 316L

Dimensioni e ingombri:
Larghezza con il gruppo di sicurezza: 343 mm;
Altezza: 925 mm;
Altezza con il gruppo di sicurezza: 1017 mm;
Profondità: 276 mm.

Questa scheda ha valore indicativo. Kloben si riserva il diritto di apportare in qualunque momento, senza preavviso, modifiche per ragioni tecniche o commerciali agli articoli illustrati. Le informazioni contenute in questa scheda tecnica non esentano l'utilizzatore dal seguire scrupolosamente le normative e le norme di buona tecnica in vigore.

Per ulteriori informazioni tecniche consultare il sito internet o contattare il servizio di consulenza: ufficio.tecnico@klobenindustries.it

Kloben Industries S.r.l.
Sede legale: Via Pier Luigi Da Palestrina, 2 - 20124 Milano
Sede operativa: Via Dell'Artigianato, 58 - 37051 Bovolone - VR
T. +39 045 4743243 - F +39 045 92853852
info@klobenindustries.it - www.kloben.it